TS-22

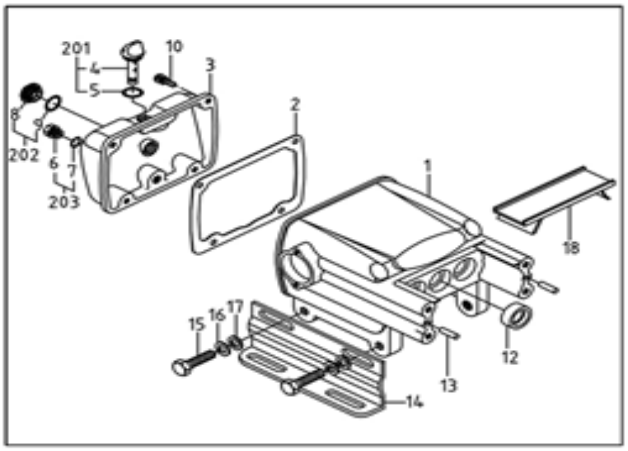
201
4
5
10
3
2
1
8
9
202
6
7
203
18
15
16
17
12
13
14

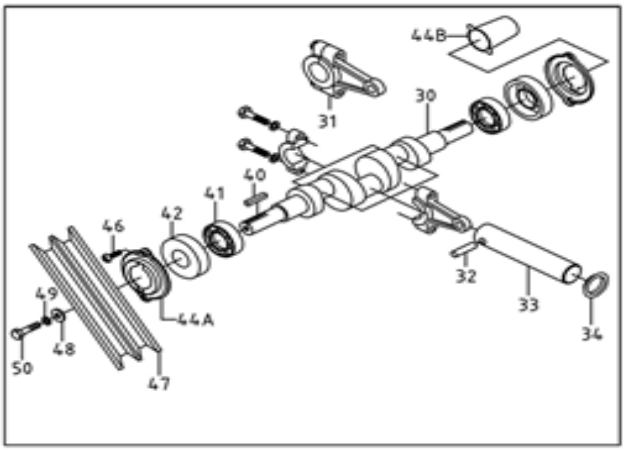
44B
31
30
40
41
42
46
32
33
34
49
48
50
44A
47

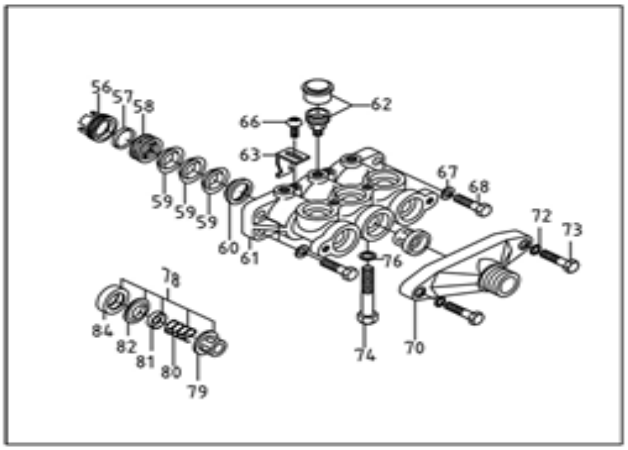
56
57
58
62
66
63
67
68
59
59
59
60
61
76
72
73
78
84
82
81
80
79
74
70

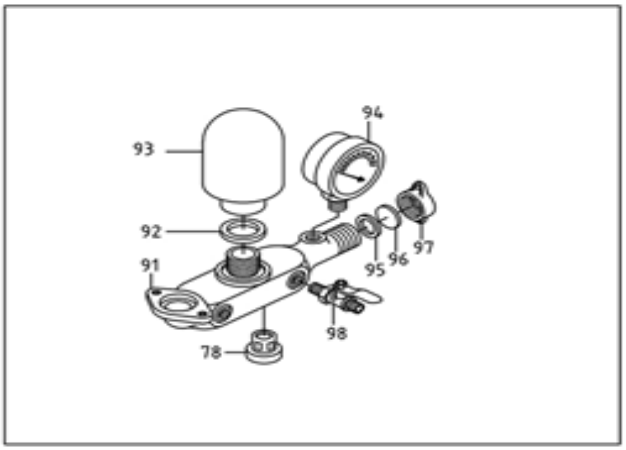
94
93
92
91
95
96
97
98
78

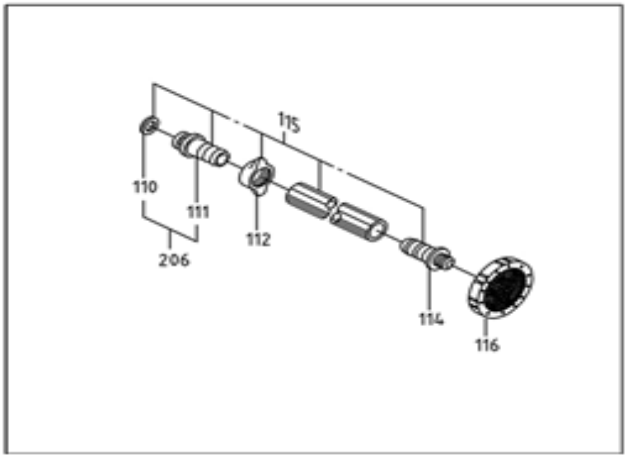
115
110
111
112
206
114
116

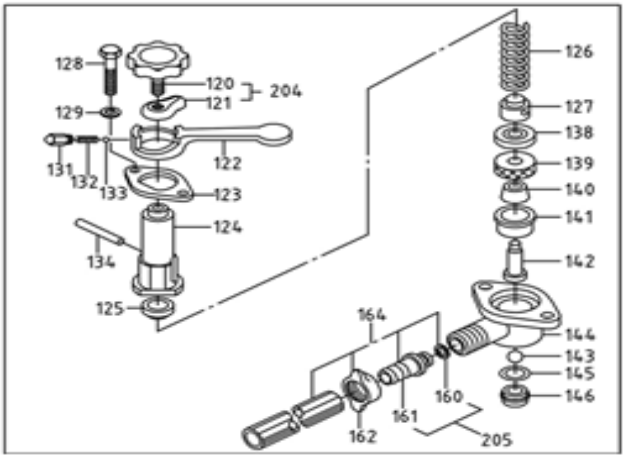
128
120
121
204
129
122
131
132
133
123
124
134
125
126
127
138
139
140
141
142
164
144
143
145
146
160
161
162
205

TS-22													
Pos.	Parts No.	Parts Name		Q'ty	Specification			Pos.	Parts No.	Parts Name		Q'ty	Specification
1	010-2204-240	Crank case	เสื้อแคร้ง	1				81	082-2200-000	Flat, Valve	แฟลทวาล์ว	6	
2	013-2204-000	Gasket, crank case	ประเก็นแคร้ง	1				82	083-2200-000	Seat, Valve	ซีลปลอกวาล์ว	6	
3	011-2204-242	Cover, crank Case	ฝาหลังแคร้ง	1				84	085-2200-000	Seal, Valve	ซีลปลอกวาล์ว	6	
4	014-2204-002	Oil Plug	ฝาเติมน้ำมนเครื่อง	1				91	050-2200-220	Discharge Metal	ฝาสูบด้านบน	1	
5	120-1924-000	O-Ring	โอริง	1	19x2.5			92	041-2200-000	Packing	ประเก็น	1	
6	017-2200-262	Plug, Fuel Drain	ฝาถ่ายน้ำมันเครื่อง	1				93	052-2201-252	Air Chamber	หม้ออัดพักลม	1	
7	120-1115-001	Gasket	ประเก็น	1	ψ11.5*ψ15.5*2(TS-22~240)			95	123-2200-000	Packing	ประเก็น	1	
8	015-2200-001	Oil Gauge	ฝาดูน้ำมันเครื่อง	1				96	056-2200-000	Washer	แหวนรอง	1	
9	125-2535-000	Gasket	ประเก็น	1	ψ25.6*34.5*2t			97	057-2200-000	Coupling	ยอย	1	3/4˝
10	142-0104-001	Screw	สกรูยึดฝาหลังแคร้ง	4	1/4x5/8+S			98	051-2800-000	Cock	ก๊อกน้ำชา	2	
12	130-2200-000	Oil Seal, plunger	ซีลกันน้ำมันลูกสูบ	3	22x35x8			110	126-0340-000	Packing	ประเก็น	1	3/4˝
13	012-2200-000	Pin	สลัก	2				111	031-2200-260	Core, coupling	ยอย	1	3/4˝
14	018-2200-270	Bed, crank case	ขาวางเครื่อง	2				112	057-2200-000	Coupling	ยอย	1	3/4˝
15	140-0516-001	Bolt	นอตยึดขาวางเครื่อง	4	5/16x3/4˝			114	032-2200-260	Core, Strainer	ตัวกรอง	1	3/4˝
16	144-0516-001	Washer, Spring	แหวนรองสปริง	4	5/16˝			115	A03-S006-085	Suction Hose	ชุดสายน้ำดูด	1	3/4˝x8.5
17	145-0516-001	Washer	แหวนรอง	4	5/16x18			116	033-2800-000	Strainer Ass'y	ตะแกรงหัวบัว	1	
18	016-2200-260	Plunger Cover	ฝาปิดลูกสูบ	1				122	074-2800-000	Lever	ด้ามโยกเรคกรูเรเตอร์	1	
30	020-2200-220	Crank Shaft	ข้อเหวี่ยง	1				123	073-2800-000	Seat Spring box	หน้าแปลนกระบอกเสื้อเรคกรูเรเตอร์	1	
31	021-2200-241	Connecting Rod	ก้านสูบ	3				124	070-2800-000	Spring Box	กระบอกเสื้อเรคกรูเรเตอร์	1	
32	023-2200-000	Plunger Pin	สลักลูกสูบ	1				125	076-2800-000	Upper Metal	บ่ารองสปริงตัวบน	1	
33	022-2200-002	Plunger	ลูกสูบ	3	Standard type			126	078-2800-000	Spring	สปริงปรับแรงดัน	1	
	022-2200-003	Plunger, chrome pla	ลูกสูบชุบโครมเมียม		Optional			127	077-2800-000	Under Metal	บ่ารองสปริงตัวล่าง	1	
34	027-2200-000	Stopping Ring, Wat	ซีลกันน้ำ	3				128	143-0104-000	Bolt	น็อตยึดหน้าแปลน	2	1/4x48
40	025-2800-000	Key	ลิ่มข้อเหวี่ยง	1				129	144-0600-001	Washer, Spring	แหวนรองน็อตยึดหน้าแปลน	2	M6
41	024-2200-001	Bearing	ลูกปืนข้อเหวี่ยง	2				131	074-2800-003	Cap Nut	สลักล๊อคด้ามโยก	1	
42	131-2200-000	Oil Seal, Crank Sha	ซีลข้อเหวี่ยง	2	20x47x8			132	074-2800-002	Spring	สปริงล๊อคด้ามโยก	1	
44A	026-2804-001	Cover, Oil Seal-A	ฝาปิดข้อเหวี่ยง A	2				133	074-2800-001	Steel Ball	ลูกปืนล๊อคด้ามโยก	1	
44B	026-2804-002	Cover, Oil Seal-B	ฝาปิดข้อเหวี่ยง B	1				134	075-2800-000	Pin	สลักยึดสปริง	1	
46	142-0316-001	Screw	สกรู	4	3/16x3/8˝			138	124-2800-000	Packing	ประเก็นเรกกรูเรเตอร์	1	
47	A04-75A2-242	Pulley	มู่เล่ย์สายพาน	1				139	061-2800-000	Spindle Guide	ประเก็นเชือกเรคกรูเรเตอร์	1	
48	145-2800-000	Washer	แหวงรอง	1				140	062-2800-000	Oil Seal	ซีลเรกกรูเรเตอร์	1	
49	144-0516-001	Washer, Spring	แหวนรองสปริง	1	5/16˝			141	063-2800-000	Box, oil seal	ปลอกทองเหลือง	1	
50	140-0516-001	Bolt	สลักเกลียว	1	5/16x3/4˝			142	064-2800-210	Spindle	แกนเรคกรูเรเตอร์	1	
56	044-2200-000	Grand	ปลอกทองเหลืองอัดซีลยาง	3				143	067-2800-251	Ball Valve	ลูกปืนแกนเรคกรูเรเตอร์	1	
57	041-2200-000	Grease Packing	ซีลกันจารบี	3					067-2800-290	Ball Valve	ลูกปืนแกนเรคกรูเรเตอร์		
58	042-2200-000	Grease Ring	แหวนทองเหลืองจารบี	3				144	060-2800-220	Body Over Flow	หน้าแปลนเรคกรูเรเตอร	1	
59	043-2200-001	V-Packing	ซีล 3 ตัวชุด	9				145	120-1824-000	O-Ring	โอริง	1	18x3
	043-2200-002	V-Packing	ซีล 3 ตัวชุด					146	068-2800-250	Ball Valve Seat	บ่ารองลูกปืน	1	
60	045-2200-000	V-Packing Seat	แหวนรองซีล	3				160	126-0120-000	Packing	ประเก็น	1	1/2˝
61	040-2200-220	Cylinder	เสื้อสูบ	1				161	031-1600-260	Core, coupling	ยอย	1	1/2˝
62	046-2800-000	Grease Cup	กระปุกจารบี	3				162	057-1600-000	Coupling	ยอย	1	1/2˝
63	047-2200-000	Stopper, Grand	ขาล๊อกปลอกทองเหลือง	2				164	A03-O004-085	Over Flow Hose	ชุดสายน้ำล้อน	1	1/2˝x8.5
66	142-0316-001	Screw	สกรู	2	3/16x3/8˝			201	923-2204-002	Oil Plug& O-Ring	ฝาเติมน้ำมันเครื่องและโอริง	1	
67	144-0516-001	Washer, Spring	แหวนรองสปริง	4	5/16˝			202	924-2200-001	Oil Gauge & Gaske	ฝาดูน้ำมันเครื่องและปร	1	
68	140-0516-002	Bolt	สลักเกลียว	4	5/16x1˝			203	925-2200-001	Plug, Fuel Drain &	ฝาถ่ายน้ำมันเครื่องและ	1	
70	030-2201-220	Suction Metal	ฝาสูบด้านหน้า	1				204	934-2800-000	Screw & Fly Nut	หัวสกรูชุดปรับแรงดัน	1	
72	144-0516-001	Washer, Spring	แหวนรองสปริง	2	5/16˝			205	031-1600-002	Core, coupling & Packing	ยอยและประเก็นชุดสายน้ำล้อน	1	1/2˝
73	140-0516-003	Bolt	สลักเกลียว	2	5/16x 1 1/4˝			206	031-2200-002	Core, coupling & Packing	ยอยและประเก็นชุดสายน้ำล้อน	1	3/4˝
74	140-0516-004	Bolt	สลักเกลียว	2	5/16x48			207	930-2800-000	Over Flow Ass'y	ชุดเรคกรูเรเตอร์ทั้งชุด	1	120~146
78	080-2200-000	Valve Ass'y	ชุดลิ้นวาล์ว	6				208	931-2800-000	Spring Box Ass'y	เฉพาะชุดปรับแรงดัน	1	120~134
79	081-2200-000	Box, Valve	ที่ครอบวาล์ว	6				209	932-2800-000	Body Over Ass'y	ชุดซีลเรคกรูเรเตอร์พร้อม	1	138~146
80	086-2200-000	Spring, Valve	สปริงวาล์ว	6									